ՄԵՏԱՂԱԿԱՆ ՆՍՏԱՐԱՆ Մ1:20

ՏԵՍՔ ԹԻԿՆԱԿԻ ԿՈՂՄԻՑ Մ1:20

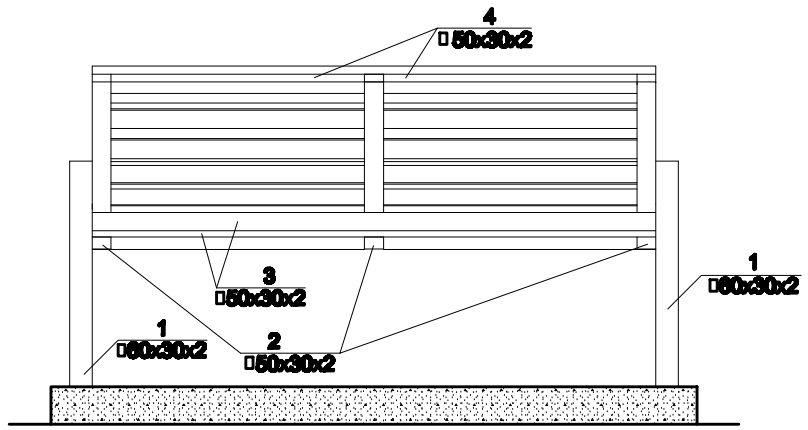

ԿՈՂԱՅԻՆ ՏԵՍՔ Մ1:20

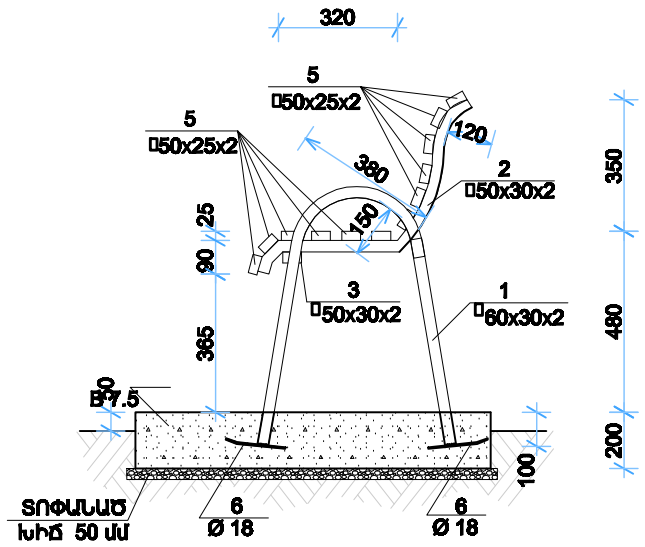

ՄԱՍՆԱԳԻՐ ՄԵԿ ԷԼԵՄԵՆՏԻ ՀԱՄԱՐ

ԶՈՂ N	ՆՇԱՆԱ-ԿՈՒՄ	ԱՆՎԱՆՈՒՄ	ՔԱՆ. ՀԱՏ	ԵՐԿԱՐ ՄՄ	nxL Մ	ԾԱՆՈԹՈՒ-ԹՅՈՒՆ ԿԳ
1	2	3	4	5	6	7
		ՆՍՏԱՐԱՆ				
1		□ 60x30x2.5 L=1800	2	1800	3.60	**10.55**
2		□ 50x30x2 L=860	3	860	2.58	**5.96**
3		□ 50x30x2 L=1500	2	1500	3.0	**6.93**
4		□ 50x30x2 L=675	2	675	1.35	**3.12**
5		□ 50x25x2 L=1500	12	1500	18.0	**38.70**
6		Ø 18 A500c L=200	4	200	0.80	**1.60**
		ՆԵՐԿՈՒՄ 4.45 քմ,				

ՏԵՍՔ ՎԵՐԵՎԻՑ Մ1:20

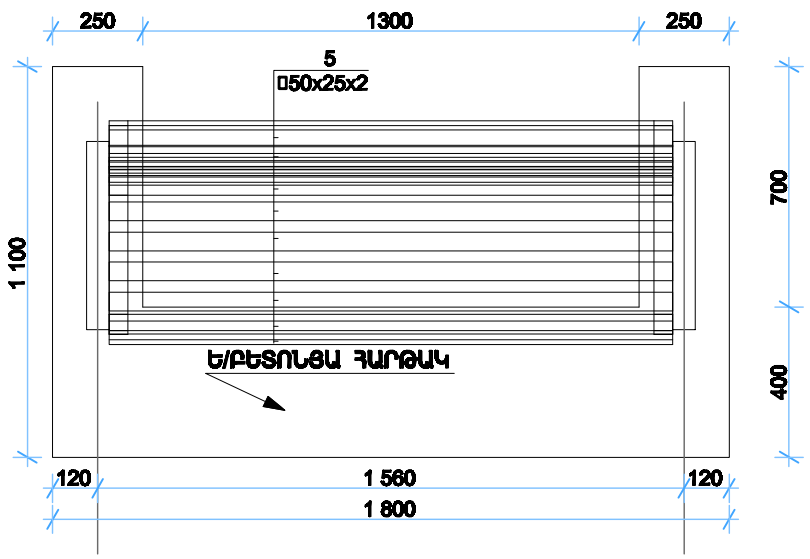

ԵՐԿԱԹԲԵՏՈՆՅԵ ՀԱՐԹԱԿ Մ1:20

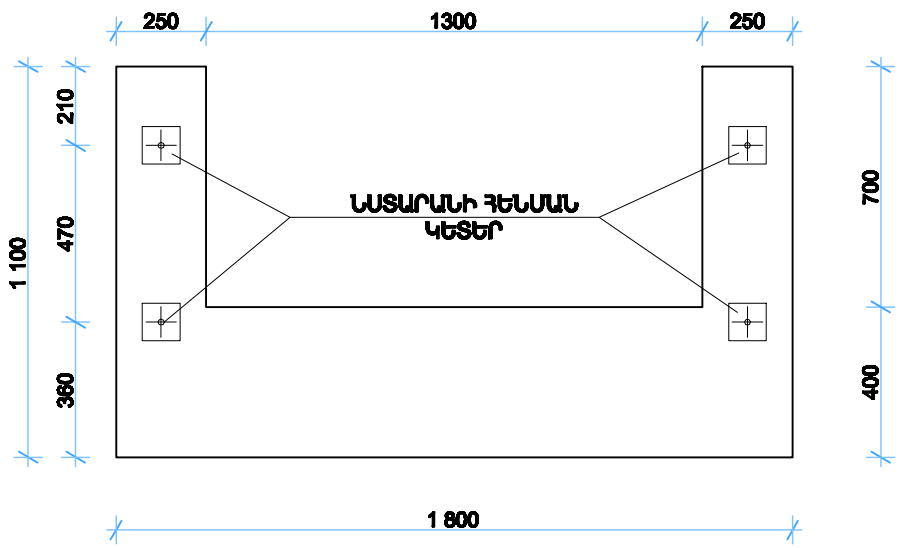

MIROAR architectural studio	ՇԱՐԳ-Ն	Կ. ԲԱԲԱՅԱՆՅԱՆ	Երևան քաղաքի Աջափնյակ վարչական շրջանի Սարգսյան 2-րդ նրբանցք 7 շենքի բակային տարածքի բարեկարգման նախագիծ "Հասարակի հանար" ԵԲ-ՊՕԱԿ-14/64
	ԿԱՏԱՐՈՂ	Ա. ԿԱՐԱՊԵՏՅԱՆ	
			ԲԱՐԵԿԱՐԳՈՒՄ
	«ՄԻՈՌԱՐ» ՍՊԸ		ՄԵՏԱՂԱԿԱՆ ՆՍՏԱՐԱՆ (Տեսք թիկնակի կողմից, կողային տեսք, տեսք վերևից, երկաթբետոնե հարթակ, մասնագիր)

ՓՈՒԼ	ՇԵՐՏ	ՇԵՐՏԵՐ
ԱԼ	7	8

ԱՐՏՈՒՄՈՐ h.15422